Soportes de acero plastificado para líneas

Constituidos por una abrazadera de acero soldada a una tuerca, plastificada para asegurar el aislamiento y proteger contra la corrosión.

ARP

Soportes con tuerca para líneas

Se utilizan como elementos de fijación de líneas de distribución, montados sobre clavos de cabeza roscada M6. Asimismo se pueden instalar sobre soportes de canalización tipo PBM (ver pág. 44).

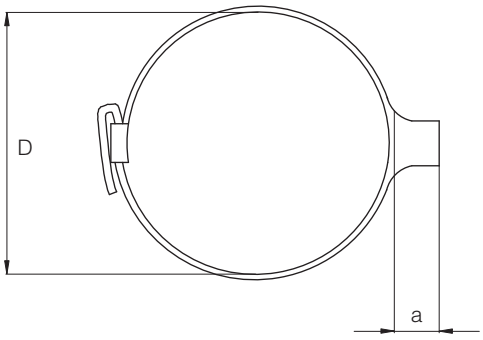

Designación (1)	Separación a la pared a (mm)	Longitud abrazadera (mm)	Diámetro máx. haz D (mm)	Referencia (1)
ARP 145	10	140	27	561.211
ARP 160		160	35	561.221
ARP 180		190	45	561.231
ARP 215		210	52	561.241
ARP 255		255	68	561.251
ARP 1451	20	140	27	561.212
ARP 1601		160	35	561.222
ARP 1801		190	45	561.232
ARP 2151		210	52	561.242
ARP 2551		255	68	561.252
ARP 145	50	140	27	561.213
ARP 160		160	35	561.223
ARP 180		190	45	561.233
ARP 215		210	52	561.243
ARP 255		255	68	561.253

(1) Versión en acero inoxidable: añadir a la designación y referencia la letra " I ".