TEGUI

Grupo Fónico EGF-21 Ref. 90121

Descripción.
Cassette para instalaciones convencionales de portero (4+n) y de videoportero (5+n +coaxial).
Fabricado en plástico ABS, protegido contra el agua con rejilla tipo persiana y carátula de aluminio.
Incorpora: altavoz, micrófono Electret, amplificador integrado de 1W, regulación de volumen para placa y teléfonos, relé para abrepuertas y pulsador de luz de placa en acero inoxidable.
Este grupo fónico genera una llamada zumbador o una llamada electrónica, dependiendo del tipo de teléfono que se haya instalado.
Si la llamada es electrónica, se puede elegir entre dos tipos de sonido, tritonal o monotonal. El grupo fónico, a su vez, da la confirmación de la llamada en la placa de la calle cada vez que se acciona un pulsador.

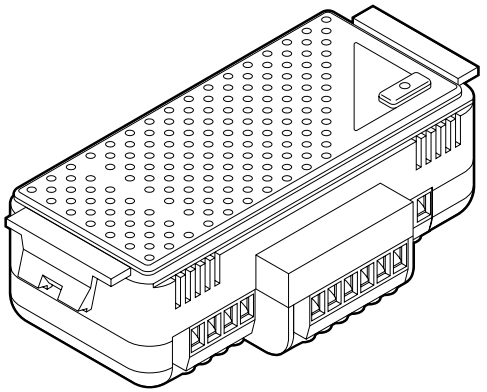

TEGUI

TEGUI ELECTRONICA, S.A.

Polígono Industrial de Landaben. Calle E, s/n.
31012 PAMPLONA
Tfno.: 948 - 18 81 82
Fax: 948 - 18 60 20

Phone: 34 - 48 - 18 81 82
Fax: 34 - 48 - 18 60 20

REF. 2462 REV. 2

Descripción.

Instalación de Portero Convencional (4+n). Llamada Electrónica.
Llamada electrónica, tritonal o monotonal, con confirmación de llamada en la placa de calle.
El abrepuertas se acciona pulsando la tecla del teléfono.
La instalación a los teléfonos consta de 4 conductores comunes + 1 de llamada por teléfono.
Colocación máxima de 3 teléfonos en paralelo. Para ello se aumentará en 2 ó 3 veces la sección de los conductores 1E y 2 de placa a teléfonos, y la de los conductores 2, 6 y 10 del alimentador 90634 (E-34) al grupo fónico 90121 (EGF-21), en función del número de teléfonos instalados en paralelo.

ESQUEMA UNIFILAR

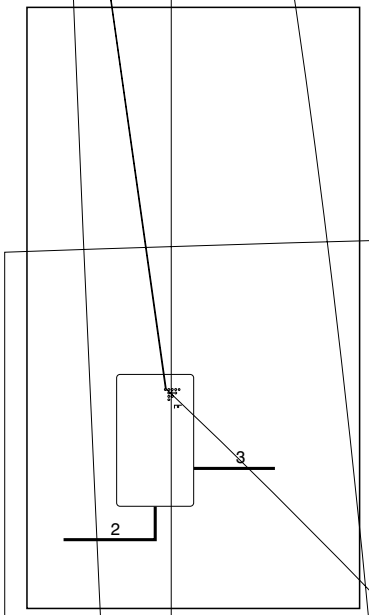

TABLA DE SECCIONES

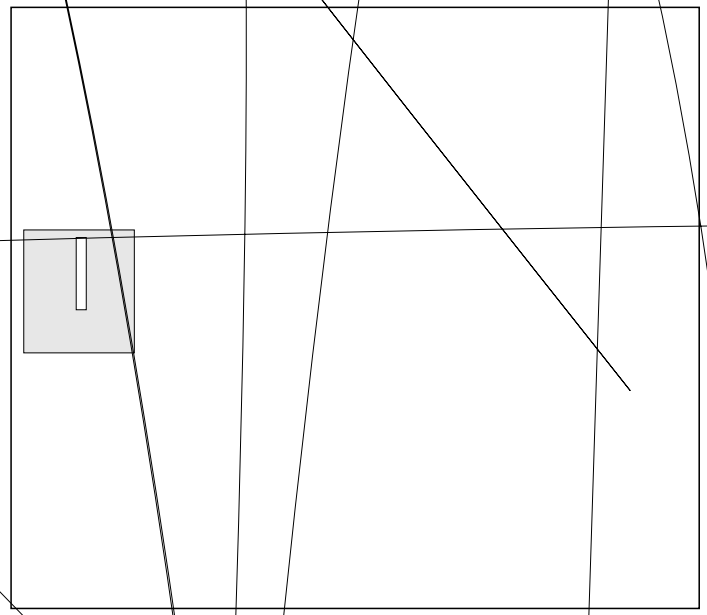

Mantenimiento.

No funciona nada.
Verifique las tensiones de alimentación en las bornas 2 y 10 (12 Vac), 6 y 2 (12 Vdc). Si existe cortocircuito subsánelo. Desconecte la tensión de red del alimentador durante unos minutos y vuelva a conectar. Si persiste la avería, desconecte todas las conexiones, conecte la red y compruebe las tensiones en el alimentador.

No se iluminan los tarjeteros.
Examine las tensiones de alimentación entre las bornas 2 y 10 (12 Vac) y entre las bornas 9 y L (12 Vac) con el pulsador de iluminación pulsado. Si son correctas el piloto puede estar fundido.

No se ilumina el piloto del grupo fónico.
Verifique la tensión de alimentación entre las bornas 6 y 2 (12 Vdc), si es correcta el grupo fónico está averiado.

No se escucha el sonido de los teléfonos en la placa.
Compruebe las conexiones de las bornas 2 y 4 a teléfonos. Asegúrese de que ha regulado el volumen de sonido en placa. Verifique la iluminación del piloto del grupo fónico. Si estas verificaciones son positivas, el grupo fónico está averiado.

No se escucha el sonido de un teléfono en la placa.
Verifique las conexiones de las bornas 2 y 4 al teléfono. Si éstas son correctas, el teléfono está averiado.

No se escucha en los teléfonos el sonido procedente de la placa.
Compruebe las conexiones de las bornas 2 y 5 a los teléfonos.
Asegúrese de que ha regulado el volumen de sonido de los teléfonos. Verifique la iluminación del piloto del grupo fónico. Si estas verificaciones son positivas, el grupo fónico está averiado.

No se escucha en un teléfono el sonido procedente de la placa.
Verifique las conexiones de las bornas 2 y 5 al teléfono. Si éstas son correctas, el teléfono está averiado.

El sonido se acopla (efecto Larsen).
Regule los mandos de volumen en el grupo fónico.

No se reciben las llamadas de la placa en los teléfonos.
Llamada electrónica: Verifique la conexión y tensión entre las bornas 2 y 20 (12 Vdc).
Llamada zumbador : Verifique la conexión y tensión entre las bornas 2 y 19 (12 Vac).
Compruebe la conexión de la borna 2 a los teléfonos.

No se recibe llamada de placa en un teléfono.
Asegúrese de que el teléfono está correctamente colgado. Verifique las conexiones de las bornas 1 y 2 al teléfono y del pulsador de llamada.

No funciona la confirmación de llamada en la placa.
Verifique que se recibe en la placa el sonido de los teléfonos. Si estas comprobaciones son correctas el grupo fónico está averiado.

No funciona el abrepuertas.
Verifique la conexión y la tensión de las bornas 2 y 3 a teléfonos (10-12 Vdc). Compruebe la tensión entre las bornas 2 y 10 (12 Vac) y entre la 10 y 11 (12 Vac) con la tecla de abrepuertas pulsada. Si estas tensiones son correctas el abrepuertas está averiado.

Montaje.

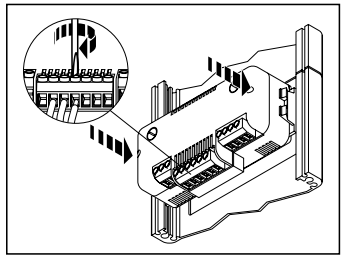

1. Colocación del grupo fónico ref. 90121 en un módulo. Detalle del conexionado.

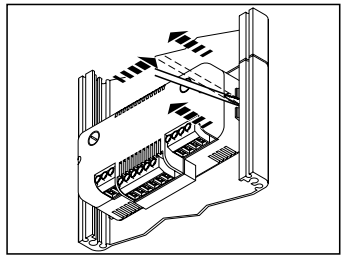

2. Extracción del grupo fónico.

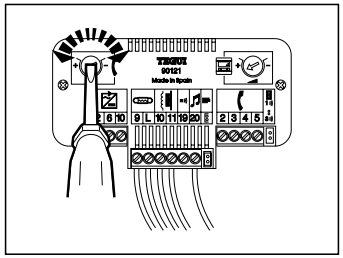

3. Regulación del volumen de audición.

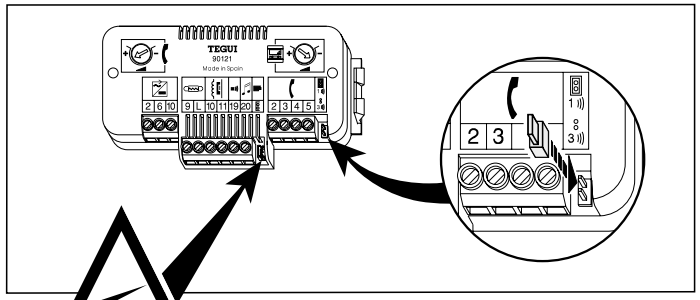

¡¡¡ATENCIÓN!!!. No conectar aquí el par de pines. Peligro de cortocircuito.

4. Para dos accesos con llamada electrónica, seleccionar un tono de llamada diferente para cada uno. Pines puenteados llamada monotonal; pines sin puentear, llamada tritonal.

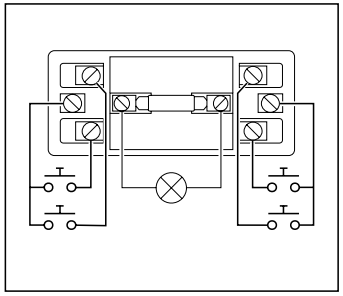

5. Detalle de conexión de la lámpara y de los pulsadores de llamada.

Esquema de Instalación.

Portero Convencional (4+n).

Llamada Electrónica.

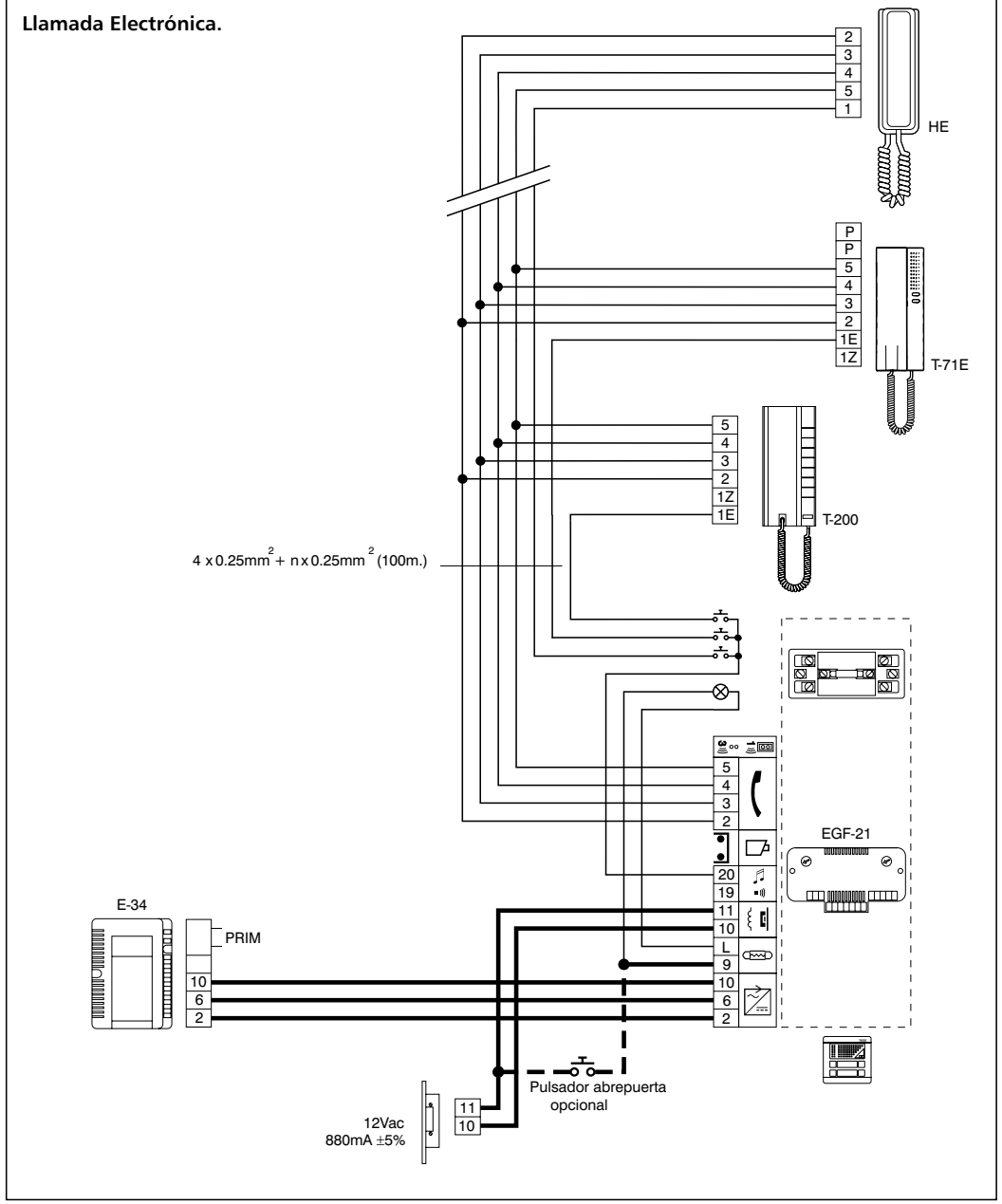

Instalación de Portero Convencional (4+n). Llamada Zumbador.
Llamada por zumbador, con confirmación de llamada en la placa de calle.
El abrepuertas se acciona pulsando la tecla del teléfono.
La instalación a los teléfonos consta de 4 conductores comunes + 1 de llamada por teléfono.
Colocación máxima de 3 teléfonos en paralelo. Para ello se aumentará en 2 ó 3 veces la sección de los conductores 1Z y 2 de placa a teléfonos, y la de los conductores 2,6 y 10 del alimentador 90634 (E-34) al grupo fónico 90121 (EGF-21), en función del número de teléfonos instalados en paralelo.

ESQUEMA UNIFILAR

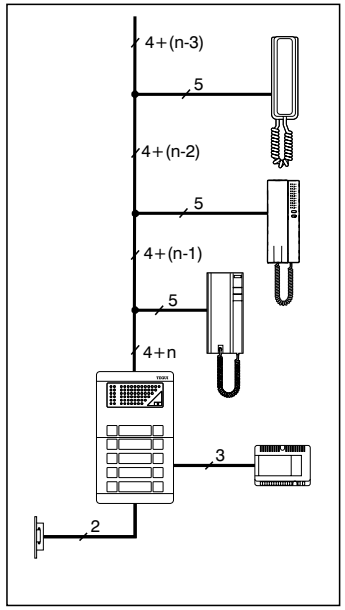

TABLA DE SECCIONES

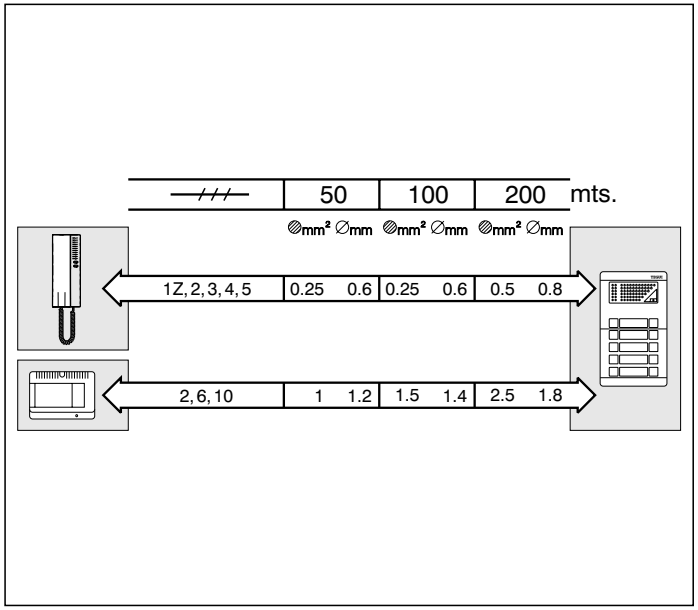

Portero Convencional (4+n).
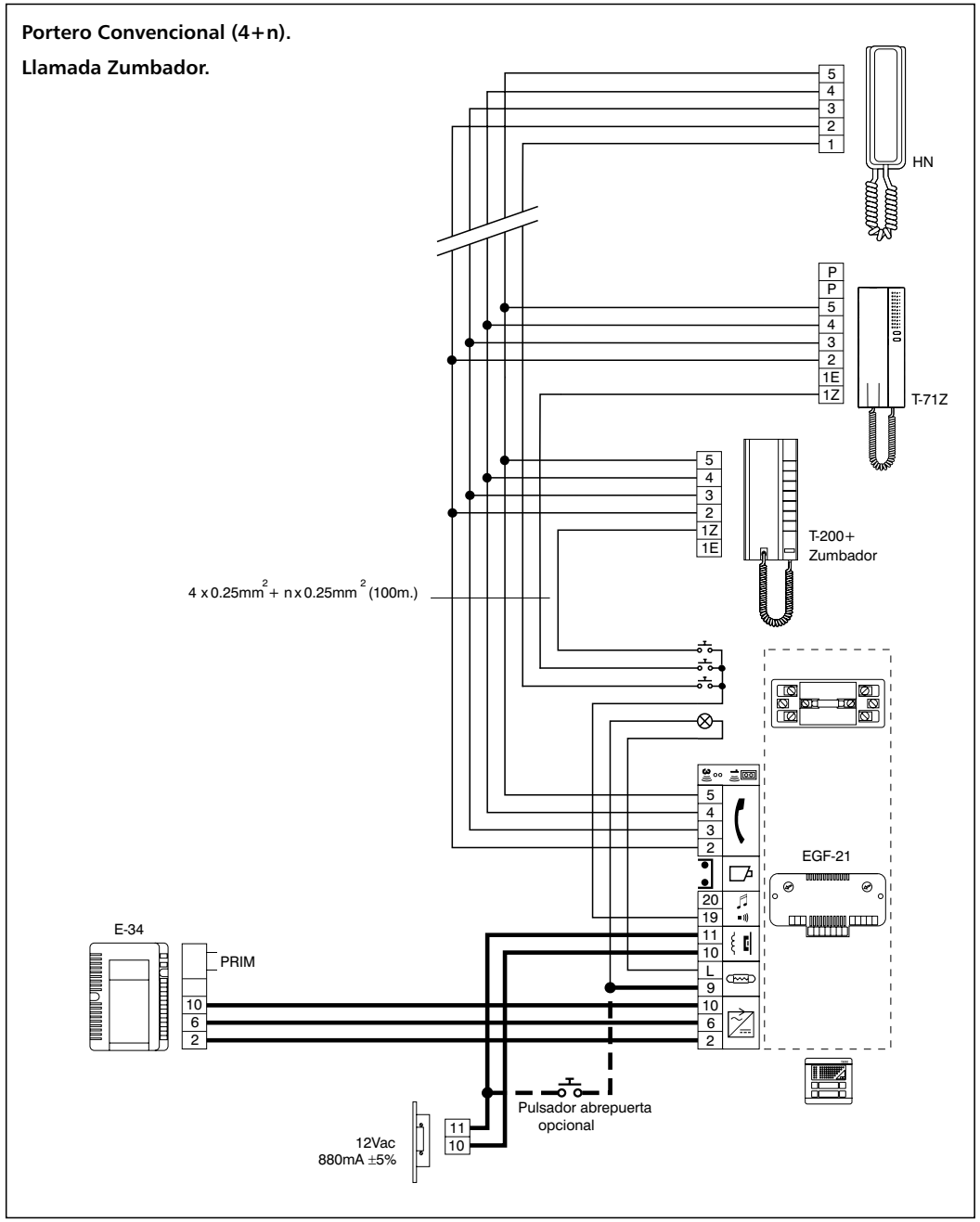
Llamada Zumbador.