johansson®
the original

Manual de usuario

Smart Amp

Ref. 7473L1 – 7473L2 – 7474L1 – 7474L2

TECNOLOGÍA PATENTADA

Version SW 1.0

UNITRON GROUP

CONTENTS

1. INTRODUCCIÓN 3
   1.1. Descripción del producto 3
   1.2. Contenido del paquete 3
2. ESPECIFICACIONES TÉCNICAS 3
3. INSTALACIÓN HARDWARE 5
   Instalación del Smart Amp 5
   Como funciona la sintonización automática 5
   Filtrado LTE 6
   Interruptor de canal duplicado OFF 7
   Interruptor de canal duplicado ON 7
4. INSTRUCCIONES DE SEGURIDAD 8
5. CONDICIONES DE GARANTÍA 9

Ninguna parte de este manual puede ser copiada, reproducida, transmitida, transcrita o traducida a ningún idioma sin autorización

Unitron se reserva el derecho de cambiar las especificaciones del hardware y software descrito en este manual en cualquier momento

Unitron no podrá ser considerado responsable de ningún daño que resulte del uso de este producto. Las especificaciones están sujetas a cambios sin previo aviso. 03/21.

© Unitron - Frankrijklaan 27 - B-8970 Poperinge - Belgium

T +32 57 33 33 63 **F** +32 57 33 45 24

email sales@unitrongroup.com

www.unitrongroup.com

1. INTRODUCCIÓN

1.1. Descripción del producto

- Escanea todos los canales, amplifica las señales débiles mientras mantiene los canales fuertes
- Todos los canales de salida tienen una potencia uniforme y estable
- Trata incluso las situaciones más difíciles con canales adyacentes
- Los canales con la misma frecuencia se pueden amplificar y reubicar en la banda LTE (conmutable)
- Función de procesado y escaneo de canales totalmente automático al arranque y después de un doble reinicio
- Reconocimiento totalmente automático del plan de canales del país
- Filtros SAW para protección LTE (4G o 5G) en todas las entradas
- Carcasa esterior resistente a la intemperie para montaje en mástil
- Alimentación DC a través del cable coaxial
- Todos los puertos protegidos frente a descargas electrostáticas (ESD)

1.2. Contenido del paquete

- 1 Smart Amp (ref. 7473L1 – 7473L2 – 7474L1 – 7474L2)
- 1 Fuente de alimentación 12V (ref. 2437)
- 1 Soporte para pared

2. ESPECIFICACIONES TÉCNICAS

		7473L1	7474L1	7473L2	7474L2
Entradas	-	3	4	3	4
Frecuencia de entrada	-	4G (> CH60)	4G (> CH60)	5G (> CH48)	5G (> CH48)
Rango de frecuencias entrada	-	VHF BIII + UHF Selección automática del plan de canales			
Rechazo banda LTE	dB	>40			
Salida	-	1			
Potencia de salida	dBµV	90			
Rango de fecuencias salida	MHz	174 - 862			
Reutilización banda LTE	-	L1 = CH61-69 (790MHz-862MHz) Switch ON-OFF		L2 = CH49-69 (694MHz-862MHz) Switch ON-OFF	
Aislamiento canal adyacente	dB	>35			
Sensibilidad de entrada	dBµV	40			
Temperatura de trabajo	°C	-20 a +50			
Fuente alimentación	-	Fuente de alimentación externa (ref. 2437 - 2 salidas)			
Alimentación	-	12V/300mA (DC por coax) (350mA - 4 entradas)			
Dimensiones	mm	120 x 115 x 50			

Fuente de alimentación		ref. 2437
Salidas	-	2
Pérdida	dB	4 - 5
Rango de frecuencia	MHz	174 - 862
Aislamiento entre salidas	dB	10
Tensión de salida DC	VDC	12
Alimentación	V	12 estabilizado
Tensión/frecuencia/ potencia de entrada de CA	-	110-240 VAC / 50-60 Hz / 6,5 W
Estándar	-	EN50083-2
Corriente de salida	mA	400 max.
Clase de aislamiento	-	II
Conectores	-	Tipo F
Temperatura de funcionamiento	°C	0 a +50
Montaje	-	Mastil o carril DIN (IP20)
Dimensiones	mm	95 x 76 x 35

Fuente de alimentación suministrada sólo en la versión KIT

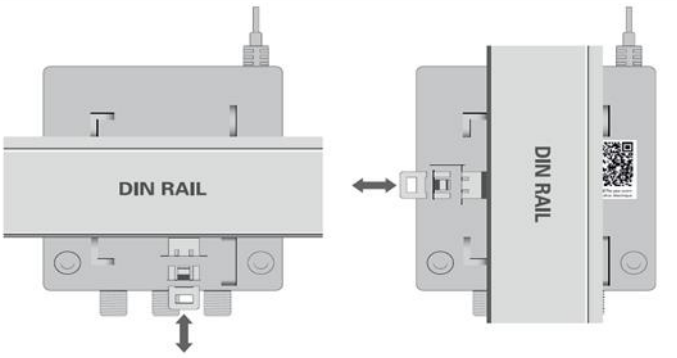

3. Instalación Hardware

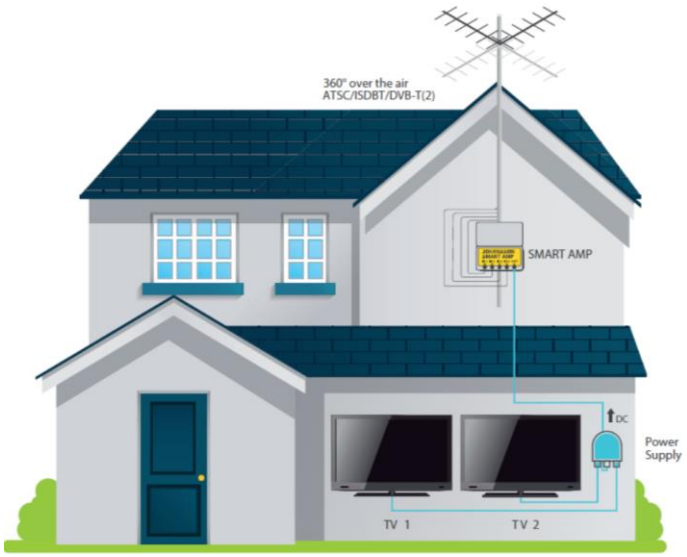

Instalación del Smart Amp

- Conecte sus antenas terrestres al Smart Amp*
- Conecte la salida del Smart Amp a la fuente de alimentación
- Conecte sus TVs a la fuente de alimentación

Importante: Instale el módulo en posición vertical a la pared en una habitación bien ventilada dejando un espacio de 15 cm alrededor del producto para garantizar la máxima ventilación del equipo.

* El Smart Amp no permite el paso de corriente DC a preamplificadores o antenas activas.

Como funciona la sintonización automática:

- Conecte la fuente de alimentación
- El LED de estado parpadeará en verde al escanear
- LED de estado permanece en verde cuando la sintonización finaliza (puede llevar hasta 20 segundos)
- LED de estado rojo cuando ocurre un error durante el escaneo. Desconectar y conectar de nuevo en 6 segundos para reiniciar el escaneo automático.
- **PRECAUCIÓN**: no desconecte la alimentación durante el ESCANEO.

Cómo reprogramar o forzar la búsqueda de canales:

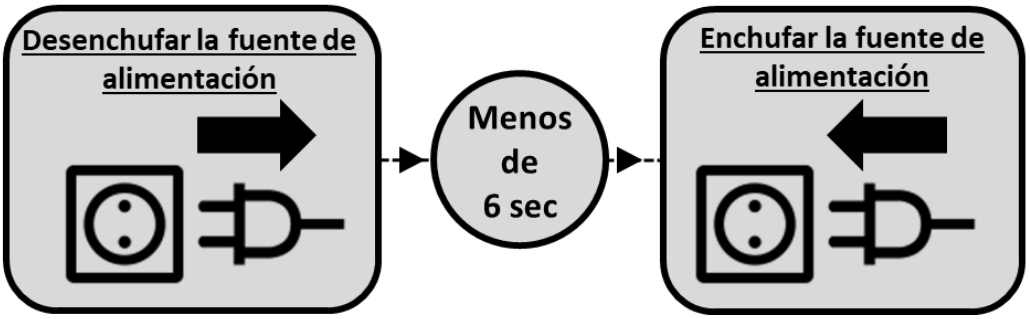

- Cuando un corte de luz provoque la pérdida de canales en el televisor, es necesario reiniciar el equipo
- Reinicio: desconecte la alimentación y vuelva a conectarla antes de 6 segundos
- El LED de estado del amplificador de mástil parpadeará al volver a escanear
- Si la interrupción de la alimentación dura más de 6 segundos, no hay exploración de canales y se mantienen los ajustes iniciales
- **Nota importante para los instaladores:** No corte el enchufe e inserte la fuente de alimentación directamente en un armario o regleta. Asegúrese de que el usuario final o el instalador puedan desenchufar y volver a enchufar el aparato de forma fácil y Segura

Filtrado LTE

LTE1 = LTE800 = 4G (REF. 7473L1 & 7474L1)
Todo lo que esté por encima de 790 MHz se filtra:

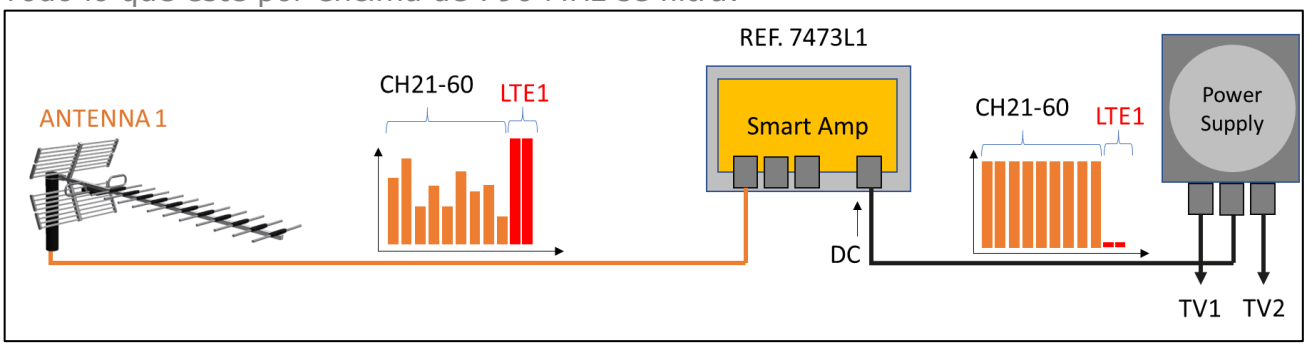

LTE2 = LTE700 = 5G (REF. 7473L2 & 7474L2)
Todo lo que esté por encima de 694 MHz se filtra:

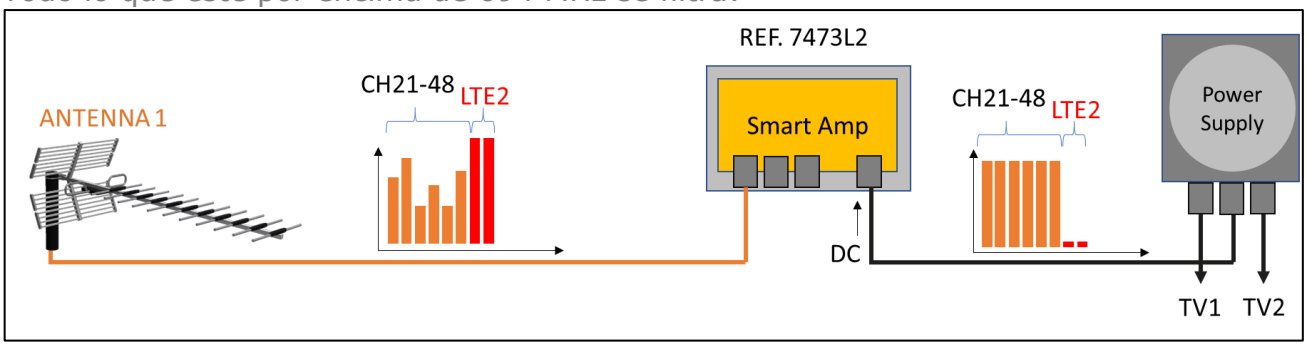

Interruptor de canal duplicado OFF:

El canal más débil se rechaza. Ver ejemplo a continuación

CH30 > CH30 ➔ **CH30** se transmite
➔ **CH30** se rechaza

CH40 < CH40 ➔ **CH40** se rechaza
➔ **CH40** se transmite

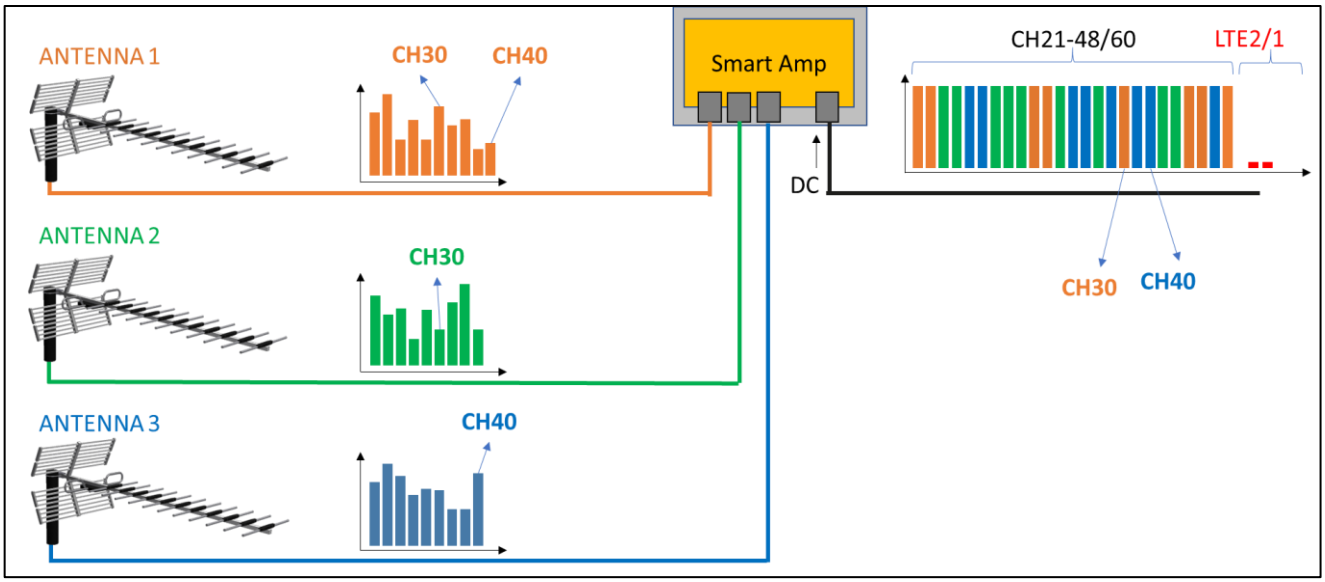

Interruptor de canal duplicado ON:

El canal más débil se convierte a la banda LTE. Ver ejemplo a continuación:

CH30 > CH30 ➔ **CH30** se transmite
➔ **CH30** se convierte a la banda LTE

CH40 < CH40 ➔ **CH40** se convierte a la banda LTE
➔ **CH40** se transmite

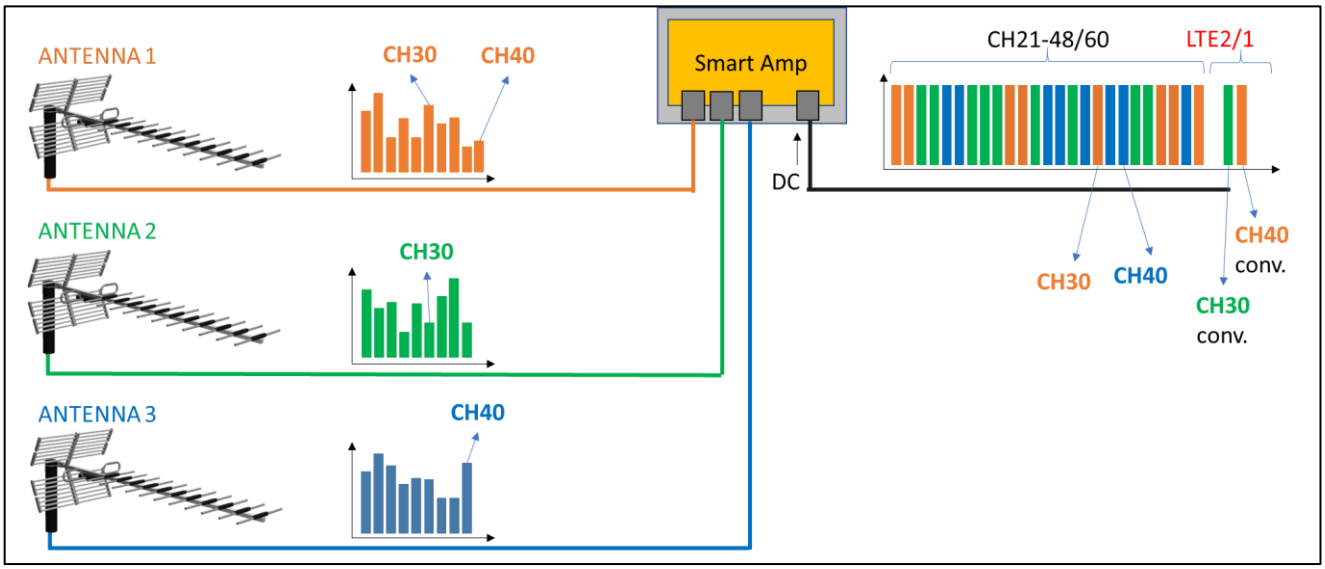

4. INSTRUCCIONES DE SEGURIDAD

Lea estas instrucciones cuidadosamente antes de conectar la unidad.

Para evitar fuego, corto circuitos o descarga eléctrica:

- No exponer la unidad a lluvia o humedad.
- Instale la unidad en un lugar seco sin filtraciones o condensación de agua.
- No la exponga goteos o salpicaduras
- No coloque objetos que contengan líquidos, tales como floreros, sobre el aparato.
- Si algún líquido cayera accidentalmente en el equipo, desconecte el enchufe.

Para evitar el riesgo de sobrecalentamiento.

- Instale la unidad en un lugar bien ventilado y mantenga una distancia minima de 15 cm al rededor del aparato para una adecuada ventilación.
- No coloque ningún artículo como periódicos, manteles, cortinas, etc.. sobre la unidad que pueda tapar los orificios de ventilación.
- No coloque ninguna fuente de llama, como una vela encendida, sobre el aparato.
- No instale el producto en un lugar polvoriento
- Use el aparato sólo en climas moderados (no en climas tropicales).
- Respete las especificaciones de temperatura mínimas y máximas.

Para evitar cualquier riesgo de descarga eléctrica:

- Conecte el aparato sólo a enchufes con protección a tierra.
- El enchufe principal deberá estar siempre disponible
- Quite el enchufe de alimentación para realizar las diferentes conexiónes de cables.
- Para evitar riesgos de descarga eléctrica, no abra la carcasa del adaptador de corriente.

Mantenimiento

Sólo use un paño suave y seco para limpiar el equipo.
No utilizar disolventes.
Para reparaciones y servicio remitirse a personal cualificado.

Desechar de acuerdo con el proceso de reciclado de la autoridad local

5. CONDICIONES DE GARANTÍA

Unitron N.V. garantiza que el producto está libre de defectos en material y mano de obra por un periodo de 24 meses desde la fecha de fabricación indicada en el mismo. Vea la nota abajo.

Si durante este periodo de garantía el producto presenta defectos, bajo un uso normal, debido a materiales o mano de obra defectuosos, Unitron N.V. a su criterio, reparará o sustituirá el producto. Devolver el producto a su distribuidor local para su reparación.

LA GARANTÍA SOLO SE APLICA PARA LOS DEFECTOS EN MATERIAL Y MANO DE OBRA Y NO CUBRE LOS DAÑOS QUE RESULTEN DE:

- Mal uso o uso del producto fuera de sus especificaciones.
- La instalación o el uso de manera incompatible con las normas técnicas o de seguridad vigentes en el país donde el producto se utiliza.
- Uso de accesorios inapropiados (fuente de alimentación, adaptadores…).
- Instalación en un sistema defectuoso
- Causas externas más alla del control de Unitron N.V tales como caídas, accidentes, relámpagos, agua, fuego, ventilación inadecuada…

LA GARANTÍA NO SE APLICA SI

- La fecha de fabricación o el número de serie que figura en el producto es ilegible, está modificado, borrado o eliminado.
- El producto ha sido abierto o reparado por una persona no autorizada.

NOTA

La fecha de fabricación la puede encontrar en el código del número de serie del producto. El formato será "YEAR W WEEK", "AÑO W SEMANA) (e.j. 2017W32 = año 2017 semana 32) o "YYWW" (e.j. 1732 = año 2017 semana 32).

www.unitrongroup.com

UNITRON NV
Frankrijklaan 27
B-8970 Poperinge
Belgium

T +32 57 33 33 63
F +32 57 33 45 24

sales@unitrongroup.com

www.unitrongroup.com