NVS-D1A

Detector de Movimiento Inalámbrico

Contenido

1x Detector de movimiento PIR.
1x Bracket.
1x Manual de Usuario.

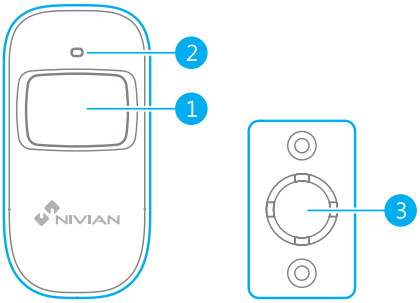

1- Ventana de detección
2- Indicador LED
3- Soporte

Antes de usarse por primera vez

Busque el tornillo en la parte inferior del detector.
Una vez quitado, separe la parte frontal.
(Como indica en la imagen 1)

Introduzca las pilas según las especificaciones del dispositivo y asegúrese de respetar la polaridad.

Una vez introducidas las pilas, el detector iniciará el protocolo de testeo de forma autónoma (unos 30 segundos). Una vez finalizado el protocolo, podremos empezar la configuración.

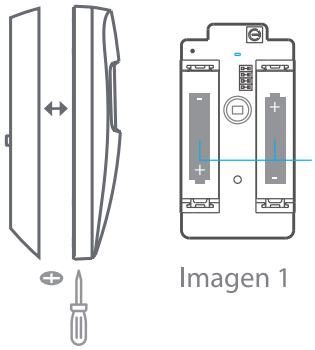

Imagen 1

Instalación

Fije los soporte en la pared con tornillos y junte el detector a los soportes. Ajuste los soportes para cambiar la distancia y ángulo de detección. Es recomendable que el detector se monte por encima de los 2 metros de altura sobre el suelo.

Evite montar el detector cerca de ventanas, aires acondicionados, radiadores, (nevera, ventiladores), ornos, zonas soleadas y zonas de cambios bruscos de temperatura, así como en zonas de corrientes de aire frecuentes.

Si dos detectores están instalaos con el mismo alcance, es recomendable ajustar la localización de ambos evitando interferencias y falsas alarmas.

El detector es más sensible a los cambios horizontales que verticales

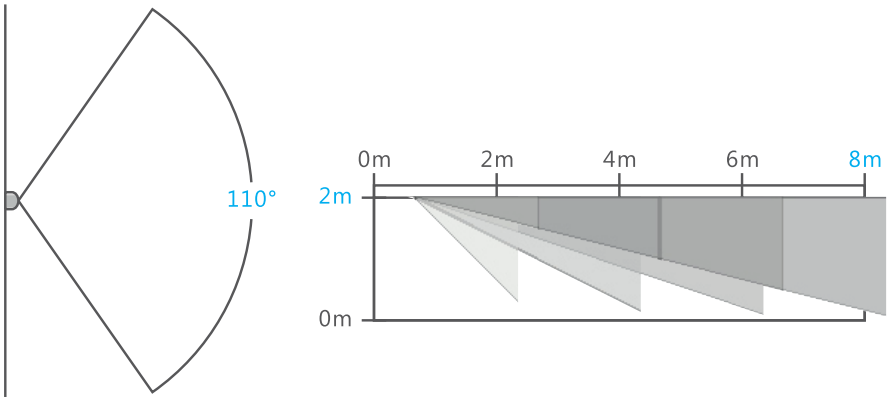

Vista superior

Vista lateral

Alcance de detección

Configuración

Modo testeo
Una vez que el auto-testeo haya finalizado, presione el botón de testeo de manera prolongada. El sensor cambiará a modo de prueba y escanerá cada 10 segundos.
Pasados 3 minutos, el led parpadeará dos veces y el sensor pasará a modo trabajo.

Modo Trabajo/ Modo Reposo
En el modo trabajo, si el sensor ha hecho mas de dos detecciones en 3 minutos, cambiaremos a modo Reposo guardando batería. Pasados 3 minutos y no se ha detectado movimiento cambiará a modo trabajo.

Añadir detector en el sistema de alarma.
La selección del modo de funcionamiento se encuentra en el panel de control (como indica la imagen). Presione el botón de testeo del sensor dos veces.
El panel de control pitará una vez quedando el detector de movimiento configurado. Si oye dos pitidos, significa que el detector ya estaba previamente configurado.

Para comprobar si la configuración ha finalizado, monte el sistema y estimule de nuevo el sensor. Si la sirena suena, la configuración es correcta.

Especificaciones

Alimentación:
DC 3V (AA 1.5V LR6 x2)

Corriente modo Estático
≤90uA

Corriente de trasmisión
≤9.5mA

Distancia/
Área funcionamiento:
≤ 80 m (in open area)

Frecuencia de trabajo :
433MHz (±75KHz)

Material:
ABS plastic

Condiciones funcionamiento
Temperatura: -
10°C ~ +55°C
Relative Humidity: ≤80%
(non-condensing)

Dimensiones del Dispositivo
107 x 53 x 32 mm

Dimensiones soportes físicos:
52 x 30 x 26.5 mm

Indicaciones del LED

Parpadeo constante: Auto-testeo
Un solo parpadeo: detecta una intrusión
Dos parpadeos: el auto-testeo ha finalizado, entramos al modo Trabajo.
Tres parpadeos cada tres segundos: Nos encontramos por debajo del voltaje requerido, necesario cambiar las pilas. (El usuario recibirá un SMS a su móvil cuando salte esta incidencia).

Diseño del PCB

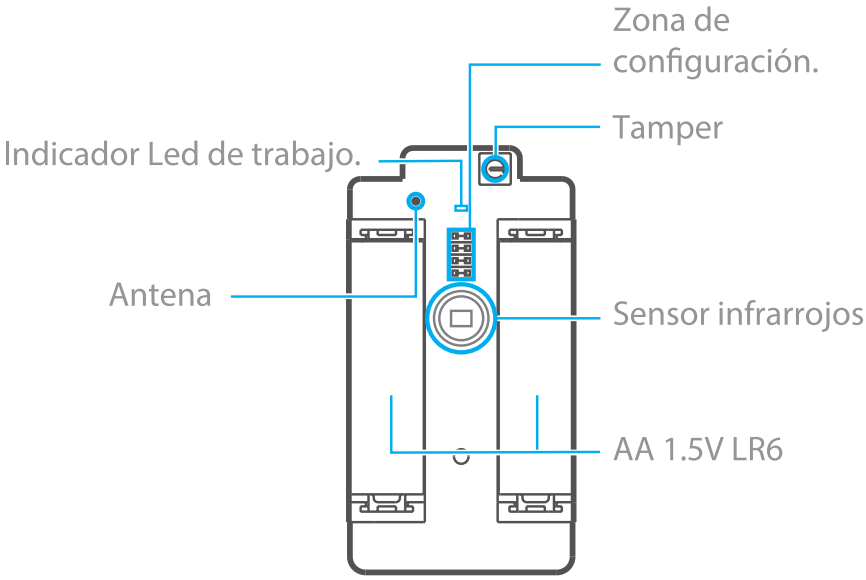

Sensor Infrarrojos: Detecta los rayos infrarrojos reflejados en el cuerpo humano cuando se encuentra en movimiento. No toque la superficie del sensor infrarrojos mantengalá limpia.

Tamper antisabotaje: cuando la alarma del sistema está montada, el tamper enviará la señal a la alarma en caso de ser abierta o desmontada.

Jumpers para configuración de zonas: Los Jumpers, permiten asignar el detector a una zona específica. Para más información consulta con el manual de tu alarma.

Estándar

Este producto lleva el sello del gasto eléctrico y de equipos electrónicos cumpliendo la normativa de 2012/19/EU en vista de ser reciclado o minimizar el impacto con el medio ambiente. Para más información contacte con las autoridades regionales de su país. Los productos fuera de esta normativa suponen un alto riesgo para el ser humado y el medio ambiente.

Conforme a las leyes europeas el producto cumple con los requerimientos esenciales de acuerdo a la normativa 2014/53/EU

Este producto fue diseñado y manipulado, de acuerdo la normativa 2011/65/EU Europea y el Consejo de Restricción sobre el uso de materiales peligrosos en equipos electrónicos y eléctricos, considerando que se cumple con los máximos establecidos por TAC

Fabricado en China.

NIVIAN