johansson®
the original

Manual de Usuario

Receptor óptico
Simple/doble/triple

Ref. 4011 – 4012 – 4013

UNITRON GROUP

ÍNDICE

1. INTRODUCCIÓN .....

Descripción del producto .....

2. INSTALACIÓN DEL EQUIPO.....

3. ESPECIFICACIONES TÉCNICAS .....

4. INSTRUCCIONES DE SEGURIDAD .....

5. CONDICIONES DE GARANTÍA.....

Ninguna parte de este manual puede ser copiada, reproducida, transmitida, transcrita o traducida a ningún idioma sin autorización

Unitron se reserva el derecho de cambiar las especificaciones del hardware y software descrito en este manual en cualquier momento

Unitron no podrá ser considerado responsable de cualquier daño que resulte del uso de este producto. Las especificaciones están sujetas a cambios sin previo aviso. 10/21.

© Unitron - Frankrijklaan 27 - B-8970 Poperinge - Belgium

T +32 57 33 33 63 **F** +32 57 33 45 24

sales@unitrongroup.com

www.unitrongroup.com

1. INTRODUCCIÓN

Descripción del producto

El receptor óptico está diseñado para la transmisión de señales banda ancha en sistemas de fibra óptica medianos y grandes. El receptor óptico puede convertir una, dos o tres longitues de onda. La Ref. 4011 (receptor óptico simple) convierte la longitud de onda 1550 nm a señal terrestre y/o satélite. La Ref. 4012 (receptor óptico doble) convierte las longitudes de onda 1310 + 1330 nm a señal banda ancha V/H; La Ref. 4013 (receptor óptico triple) convierte las longitudes de onda 1310 + 1330 + 1550 nm a señal banda ancha V/H y terrestre.

- nivel de entrada óptico: -15 a +4 dBm
- rango de frecuencias: 5 - 2400 MHz
- alta calidad de recepción incluso con sistemas con gran número de divisiones o splits
- alimentación a través de las salidas V o H (12V - 20V)
- CAG para aumentar el nivel de señal
- longitudes de onda: 1310nm (V), 1330nm (H), 1550nm (T)
- compatible con los multiswitches banda ancha de Johansson (ej. 9775, 9754, 9758, 9734, etc.) utilizando adaptadores macho F dobles o latiguillos
- hasta 128 divisiones (splits) pasivos.

2. INSTALACIÓN DEL EQUIPO

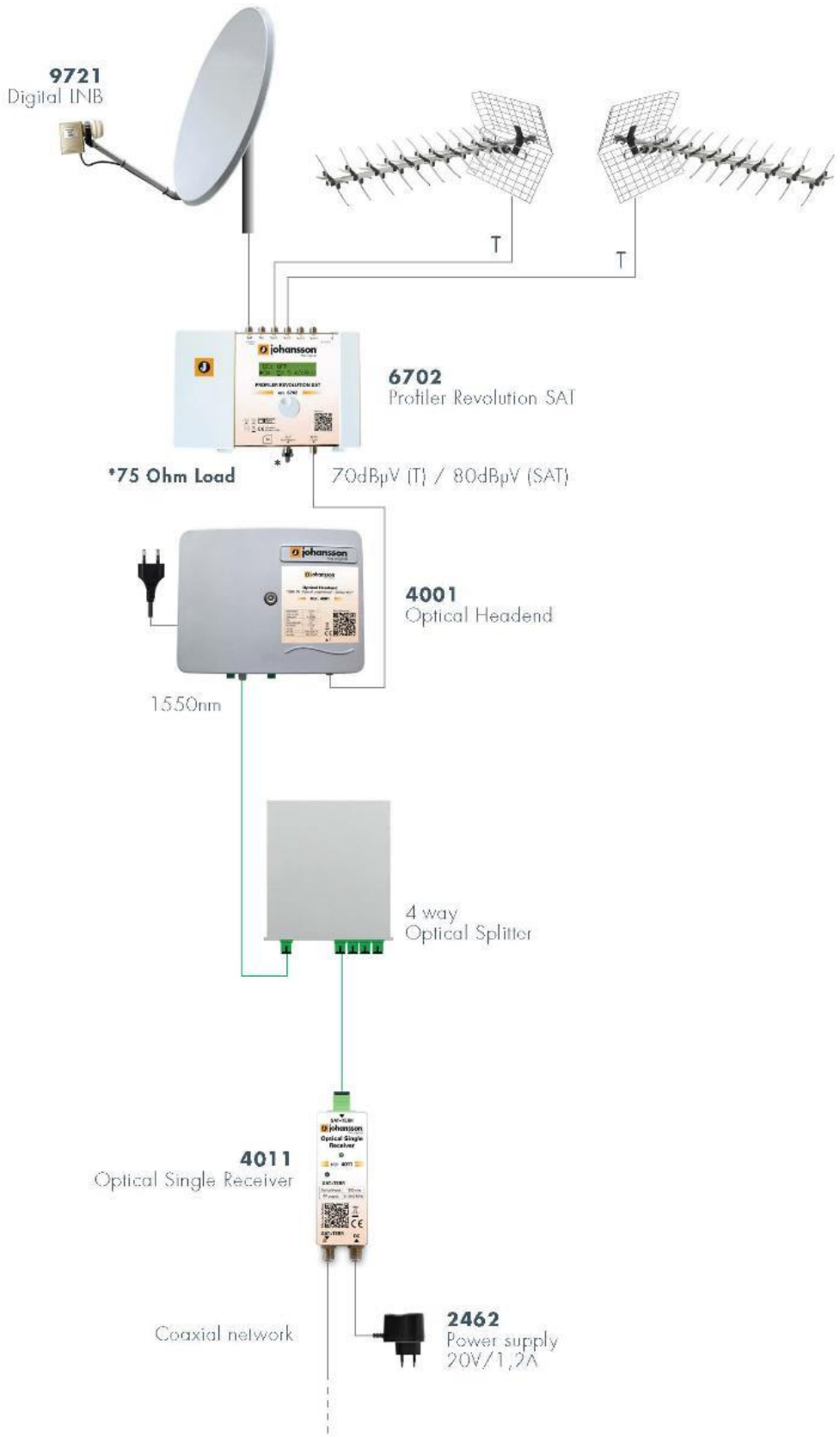

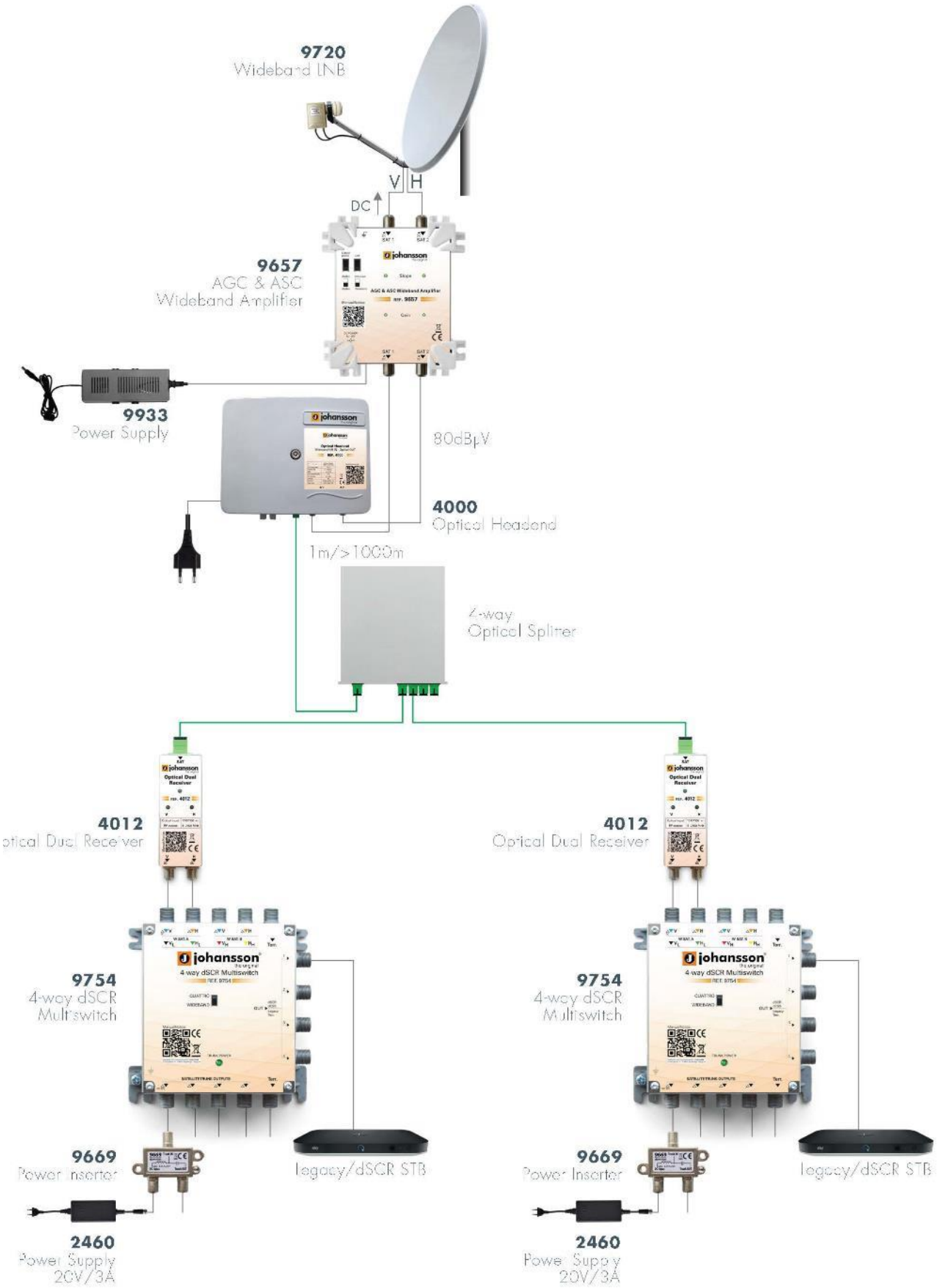
9720
Wideband LNB
V
H
DC
9657
AGC & ASC
Wideband Amplifier
9933
Power Supply
80dBµV
4000
Optical Headend
1m/>1000m
4-way
Optical Splitter
4012
Optical Dual Receiver
4012
Optical Dual Receiver
9754
4-way dSCR
Multiswitch
9754
4-way dSCR
Multiswitch
9669
Power Inserter
Legacy/dSCR STB
9669
Power Inserter
Legacy/dSCR STB
2460
Power Supply
20V/3A
2460
Power Supply
20V/3A

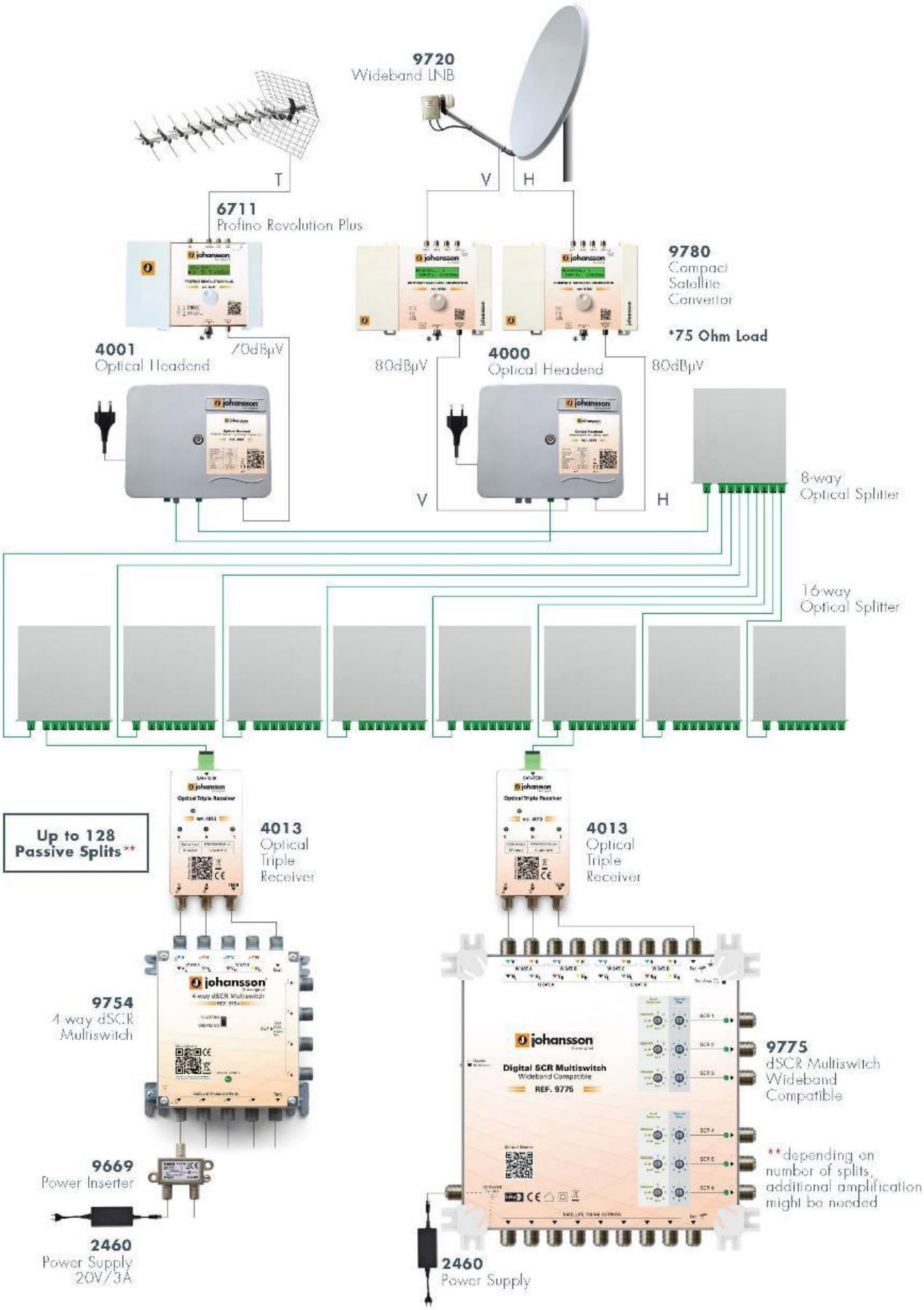
9720
Wideband LNB
T
V
H
6711
Profino Revolution Plus
9780
Compact
Satellite
Convertor
*75 Ohm Load
4001
Optical Headend
70dBµV
80dBµV
4000
Optical Headend
80dBµV
V
H
8-way
Optical Splitter
16-way
Optical Splitter
Up to 128
Passive Splits**
4013
Optical
Triple
Receiver
4013
Optical
Triple
Receiver
9754
4-way dSCR
Multiswitch
9775
dSCR Multiswitch
Wideband
Compatible
**depending on
number of splits,
additional amplification
might be needed
9669
Power Inserter
2460
Power Supply
20V/3A
2460
Power Supply

3. Especificaciones Técnicas

		4011	4012	4013
Entradas ópticas	-	1		
Salidas RF*	-	1	2	3
Longitud de onda óptica	nm	1550	1310 1330	1310 1330 1550
Rango de frecuencias TER	MHz	-	-	5 - 1008
Rango de frecuencias SAT	MHz	5 - 2400		
Nivel de entrada óptico	dBm	-15 a +4		
Nivel de salida RF - CAG	dBµV	80		
Inidcador de señal	-	LED verde por longitud de onda		
Pérdidas de retorno	dB	10		
Conectores ópticos	-	SC/APC		
Conectores RF	-	tipo F (Hembra) | 75 Ohm		
Consumo	W	1	2	3
Fuente de alimentación	VDC	12 - 20 (via conector DC)	12 - 20 (via conector V o H)	
Indicador de alimentación	-	LED verde		
Rango temperatura funcionamiento	°C	-20 a +55		
Dimensiones	mm	36 x 45 x 125	36 x 45 x 125	56 x 45 x 125
Peso	kg	0.110	0.110	0.165

* Los puertos no utilizados deben terminarse con una carga de 75 Ohm aislada DC.

4. Instrucciones de Seguridad

Lea estas instrucciones detenidamente antes de conectar el equipo

Para evitar fuego, cortocircuitos o descargas eléctricas:

- No exponer la unidad a lluvia o humedad.
- Instalar la unidad en un lugar seco sin filtraciones o condensación de agua.
- No la exponga goteos o salpicaduras
- No coloque objetos que contengan líquidos, tales como floreros, sobre el aparato.
- Si algún líquido cayera accidentalmente en el equipo, desconecte el enchufe.

Para evitar cualquier riesgo de sobrecalentamiento:

- Instale la unidad en un lugar bien ventilado y mantenga una distancia minima de 15 cm al rededor del aparato para una adecuada ventilación.
- No coloque ningún artículo como periódicos, manteles, cortinas, etc… sobre la unidad que pueda tapar los orificios de ventilación.
- No coloque ninguna fuente de llama, como una vela encendida sobre el aparato.
- No instale el producto en un lugar polvoriento
- Use el aparato sólo en climas moderados (no en climas tropicales).
- Respete las especificaciones de temperatura mínimas y máximas.

Para evitar cualquier riesgo de descarga eléctrica:

- Conecte el aparato sólo a enchufes con protección a tierra.
- El enchufe principal deberá estar siempre disponible
- Quite el enchufe de alimentación para realizar las diferentes conexiónes de cables.
- Para evitar riesgos de descarga eléctrica, no abra la carcasa del adaptador de corriente.

Mantenimiento

Utilizar un paño suave y seco para limpiar la carcasa.
No utilizar disolventes
Para reparaciones y servicio remitirse a personal cualificado.

Deseche de acuerdo con el procedimiento de reciclaje dispuesto por la autoridad local.

5. CONDICIONES DE GARANTÍA

Unitron N.V. garantiza que el producto está libre de defectos en material y mano de obra por un periodo de 24 meses desde la fecha de fabricación indicada en el mismo. Vea la nota abajo.

Si durante este periodo de garantía el producto presenta defectos, bajo un uso normal, debido a materiales o mano de obra defectuosos, Unitron N.V. a su criterio, reparará o sustituirá el producto. Devolver el producto a su distribuidor local para su reparación.

LA GARANTÍA SOLO SE APLICA PARA LOS DEFECTOS EN MATERIAL Y MANO DE OBRA Y NO CUBRE LOS DAÑOS QUE RESULTEN DE:

- Mal uso o uso del producto fuera de sus especificaciones.
- La instalación o el uso de manera incompatible con las normas técnicas o de seguridad vigentes en el país donde el producto se utiliza.
- Uso de accesorios inapropiados (fuente de alimentación, adaptadores…).
- Instalación en un sistema defectuoso
- Causas externas más alla del control de Unitron N.V tales como caídas, accidentes, relámpagos, agua, fuego, ventilación inadecuada…

LA GARANTÍA NO SE APLICA SI

- La fecha de fabricación o el número de serie que figura en el producto es ilegible, está modificado, borrado o eliminado.
- El producto ha sido abierto o reparado por una persona no autorizada.

NOTA

La fecha de fabricación la puede encontrar en el código del número de serie del producto. El formato será "YEAR W WEEK" / "AÑO W SEMANA" (e.j., 2017W32 = año 2017 semana 32) o "YYWW" (e.j. 1732 = año 2017 semana 32).

www.unitrongroup.com

UNITRON NV
Frankrijklaan 27
B-8970 Poperinge
Belgium

T +32 57 33 33 63
F +32 57 33 45 24

sales@unitrongroup.com

www.unitrongroup.com